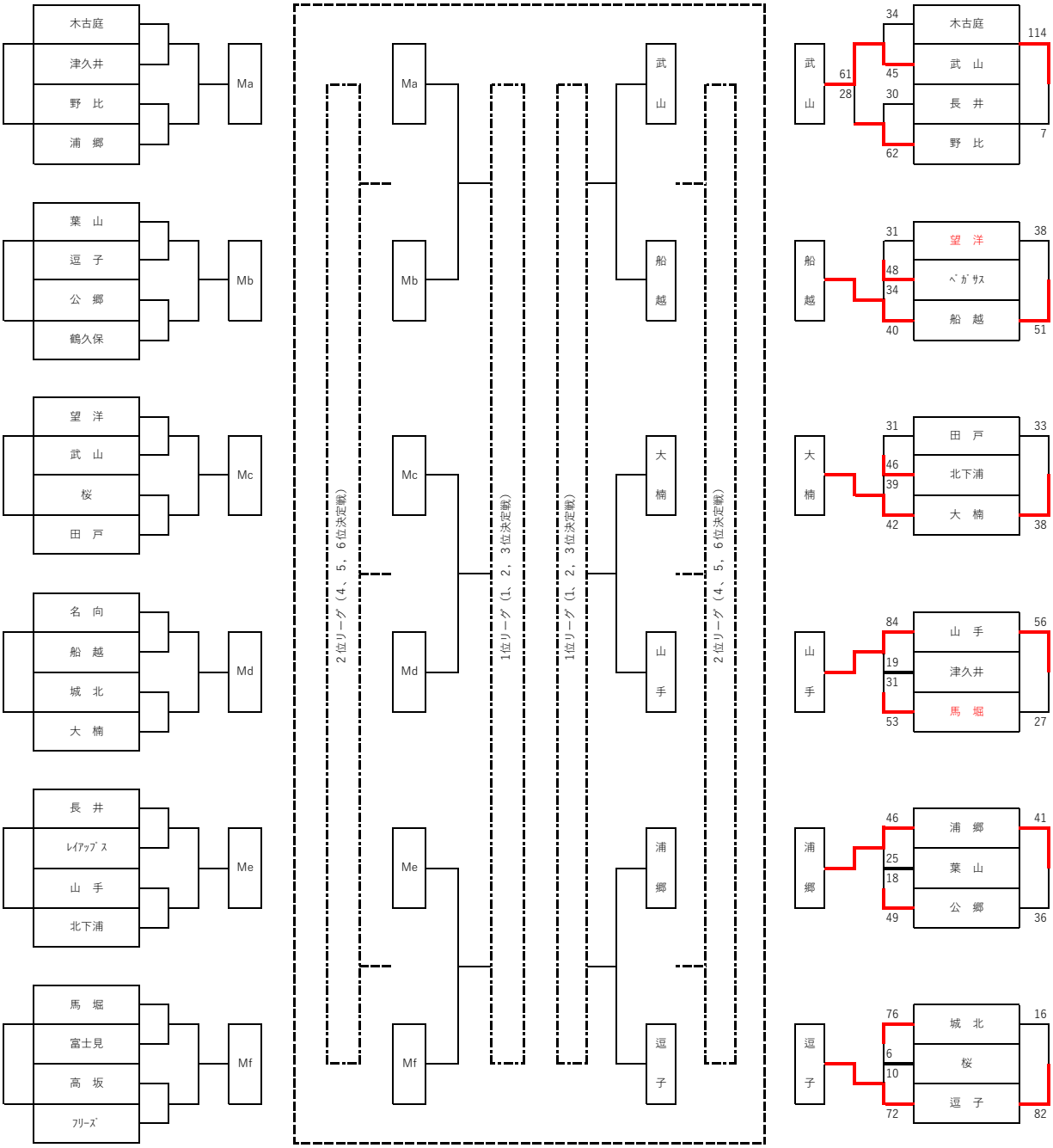〈男　子〉　29試合　　合計53試合　　24試合　〈女　子〉