第42回会長杯兼三浦半島ミニバスケットボール選手権大会

【 レギュラーブロック 】

＜男　子＞

94	ネッツ	1	104		
	ファイターズ	2	7	22	ネッツ
20	山手	3	61		
34	津久井	4	68		
	RUSH	5	30	31	葉山
41	葉山	6	80		
61	船越	7	44		
	フリーズ	8	48	51	フリーズ
37	北下浦	9	44		
36	野比	10	47		
	名向剣崎	11	42	37	田戸
70	田戸	12	53		
88	逗子	13	71		
	鶴久保	14	28	72	逗子
21	城北	15	35		
46	木古庭	16	37		
	馬堀	17	35	40	木古庭
41	富士見	18	41		
82	大楠	19	38		
	浦郷	20	42	44	浦郷
35	レイアップス	21	36		
	武山	22	81		
57	長井	23	24		
31	浦賀	24	23		高坂
	高坂	25	80		

【 レギュラーブロック 】

＜女　子＞

ペガサス	58	1	ペガサス	
	10	2	馬堀	
北下浦	32	3	鶴久保	
	40	4	北下浦	
山手	26	5	木古庭	
	31	6	山手	
武山	34	7	大楠	
	43	8	武山	
田戸	66	9	田戸	
	15	10	野比	
浦郷	44	11	浦郷	
	34	12	アルファ	
富士見	20	13	富士見	
	0	14	根岸	
逗子	2	15	桜ホワイト	
	67	16	逗子	

オープンブロック

62	17	フラッパーズ
58	18	城北
1	19	津久井
76	20	船越
12 4	21	長井

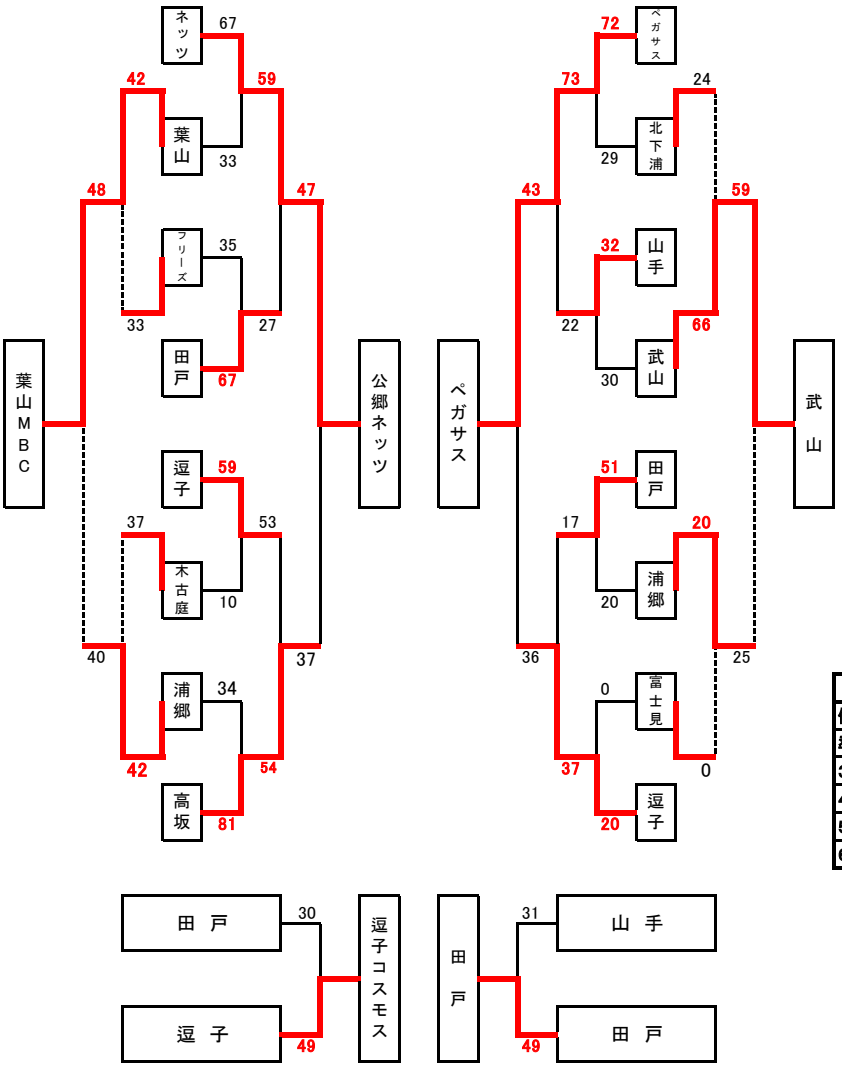

男子
優勝：公郷ネッツ
準優勝：高坂
3位：逗子コスモス
4位：田戸
5位：葉山MBC
6位：浦郷

女子
優勝：ペガサス
準優勝：逗子コスモス
3位：田戸
4位：山手REGINA
5位：武山
6位：浦郷